Z (1:10)

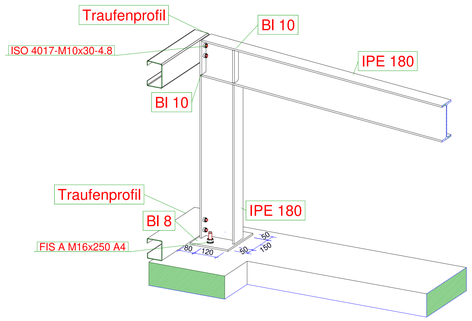

A-A

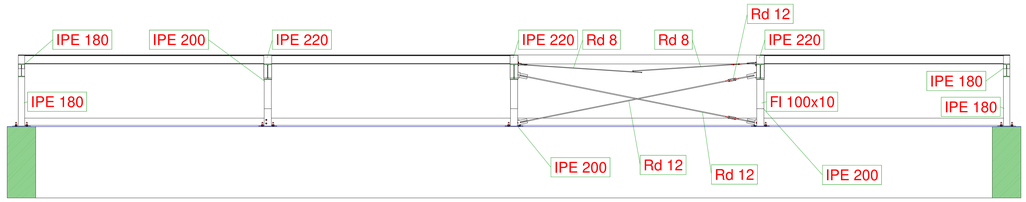

D-D

Y (1:5)

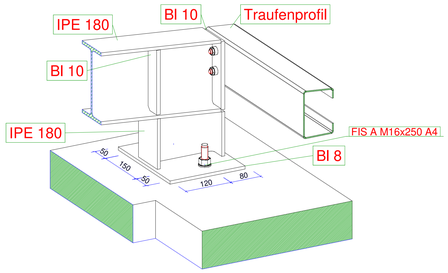

B-B

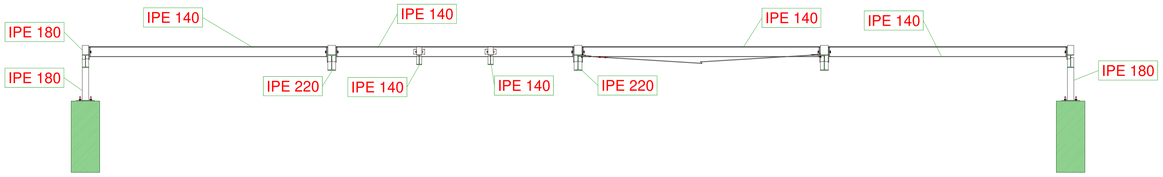

C-C

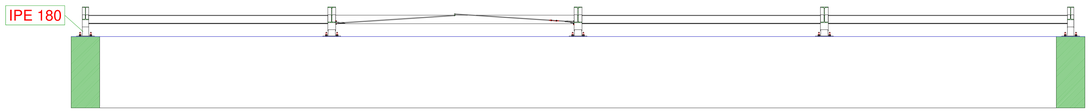

E-E

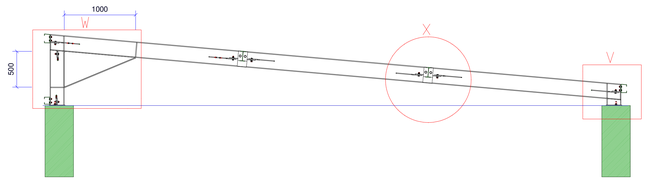

X (1:5)

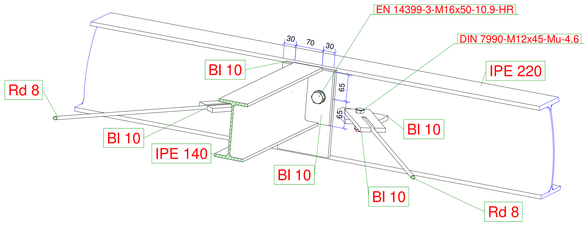

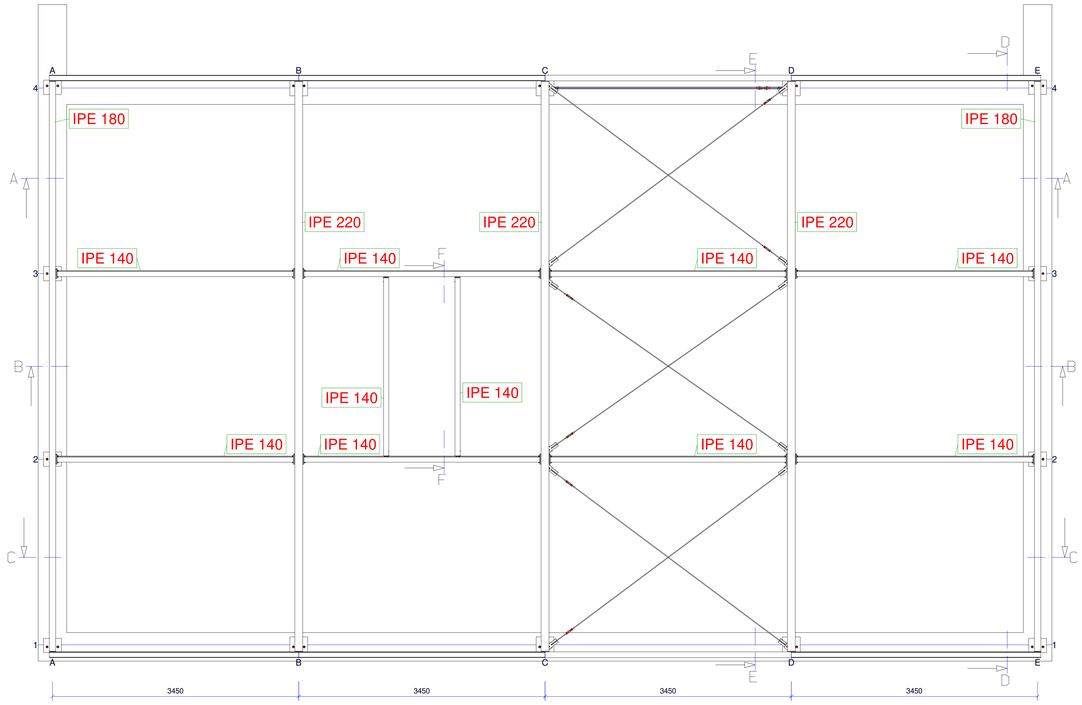

F-F

W (1:10)

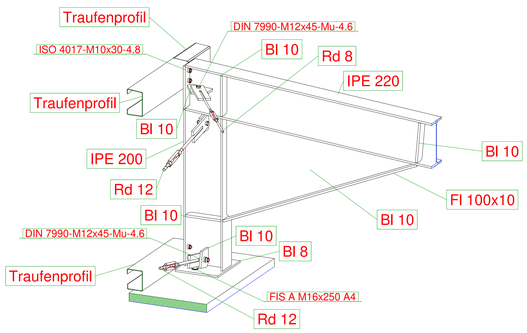

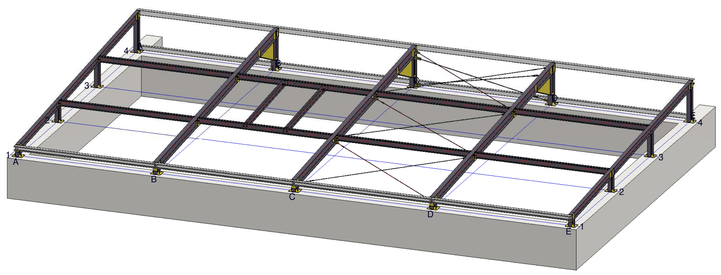

V (1:5)

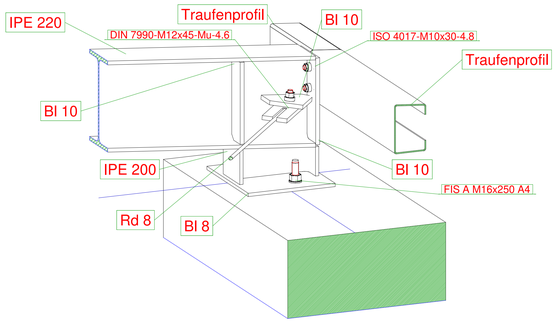

U (1:5)

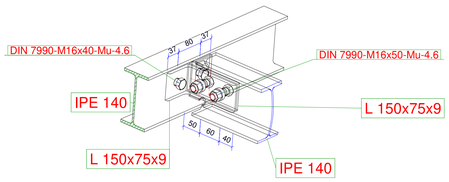

Schraubenverbindung Sechskantschrauben nach DIN 7990, Güte 5.6 nach EN ISO 4014 / 4017, Güte 8.8 HV-Schrauben nach DIN EN 14399								
Montage von HV-Schraubenverbindungen **(HV-Garnituren ausschließlich der Fa. Peiner verwenden)** Gewinde der HV-Schrauben und Muttern sowie Unterlegscheiben mit Molykote (Mo S2) schmieren sofern diese nicht schon vom Lieferanten damit versehen wurden. HV-Schrauben mit Drehmomentschlüssel anziehen! HV-Schrauben mit der Angabe F_v=100% werden mit voller Vorspannkraft, alle anderen mit halber Vorspannkraft montiert.								
Erforderliche Anziehmomente und Vorspannkräfte für HV-Schrauben der Güte 10.9 bei 100% Vorspannkraft								
HV-Schraube erforderliche Spannkraft 350Fv in kN	M12	M16	M20	M22	M24	M27	M30	
	50	100	160	190	220	290	350	
aufzubringendes Anziehmoment Tan in Nm	100	250	450	650	800	1250	1650	
Schlüsselweite	22	27	32	36	41	46	50	

Stahlbauten nach DIN EN 1090

Alle nicht bemaßten Scheißnähte mit a=4mm umlaufend als Kehl- bzw. HV-Naht ausführen. Bei Materialstärken unter 5mm sind die Schweißnähte mit a= 0,8*t umlaufend als Kehl- oder HV-Naht auszuführen.
Alle Schweißnähte sind zu verputzen und Schweißspickel komplett zu entfernen!
Gütean forderungen an die Schweißverbindungen nach DIN EN ISO 5817.
Schweißnaht vorbereitung nach DIN EN ISO 9692-1.

AIXINEERING GmbH
JOHANN-REITHER-STR. 18
B: 47167 HERBESTHAL
FON.: +49 180 981 78 211
EMAIL: info@aixineering.com

	Datum	Name
Bearb.	24.02.2023	Ext.
Gepr.		
Norm		
CAD		

Maßstab: | Gewicht:

23007

Pulldach Stahlbaukonstruktion
Metall- u. Rohrleitungsbau GmbH
Niederzierer Straße 70
D - 52382 Niederzier

W-1.1 Übersichtsplan

Blatt | Bl.

Zust.	Änderung	Datum	Name	Urspr.	Ers. f.:	Ers. d.:

24.02.2023